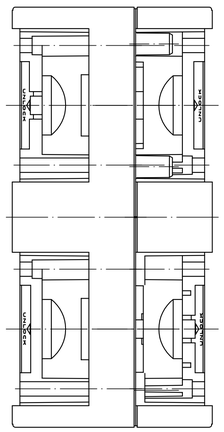

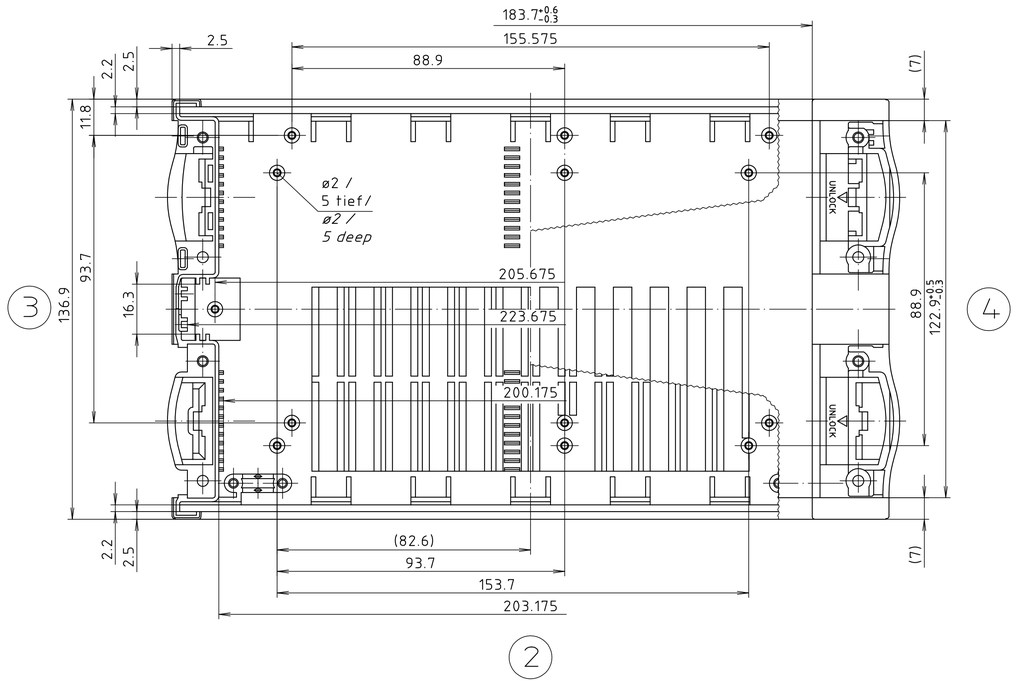

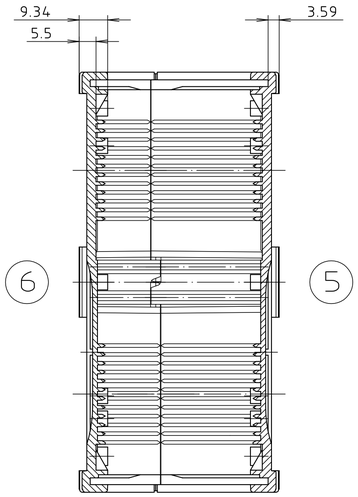

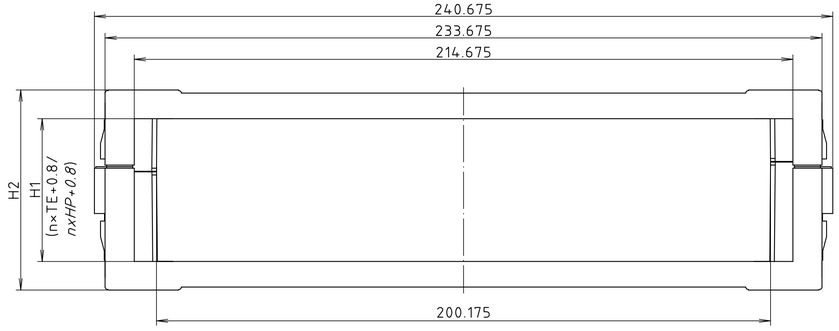

Modell/*model*	H1	H2	n
BO 51406 (L)	31.28	49.96	6
BO 51409 (L)	46.52	65.2	9
BO 51412 (L)	61.76	80.44	12

1:2

BO 51406 / BO 51406 L (Halbschale niedrig/niedrig)
BO 51406 / BO 51406 L (half shell low/low)

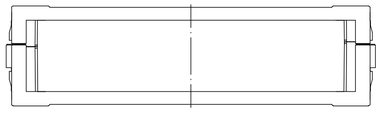

BO 51409 / BO 51409 L (Halbschale niedrig/hoch)
BO 51409 / BO 51409 L (half shell low/high)

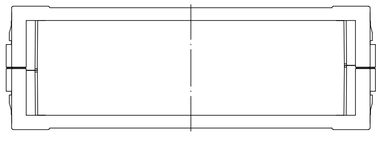

BO 51412 / BO 51412 L (Halbschale hoch/hoch)
BO 51412 / BO 51412 L (half shell high/high)

"Schutzvermerk nach DIN ISO 16016 beachten" *"Please pay attention to copyright note DIN ISO 16016"*

Maßstab/ *Scale:* 1:1 (1:2)

Zeichnungs-Nr. / *Drawing-No.:*
1K 5305.060.03

Artikel / *Article:*
BOTEGO
BO 514.. (L)
Katalogzeichnung/ *Catalogue drawing*

A.Nr/ *Alt-No.:*	Datum/ *Date:*
–	–
–	–
–	–
–	–
–	–
–	–
–	–
3618	07.08.02
3598	04.04.02

BOPLA
A Phoenix Mecano Company

DISK: 2 802 021
Datum/*Date:* 05.07.2000 KH