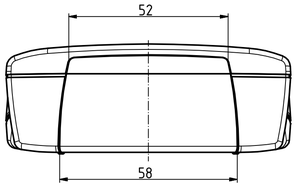

Oberteil von Außen
lid from the outside

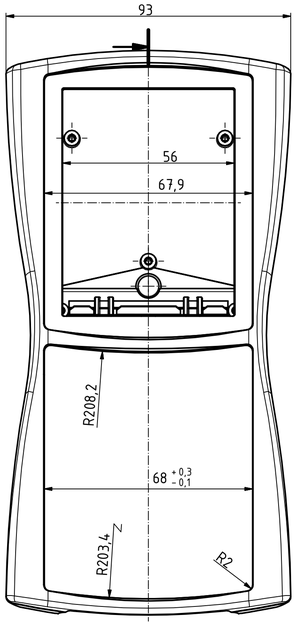

Unterteil von Innen
base from the inside

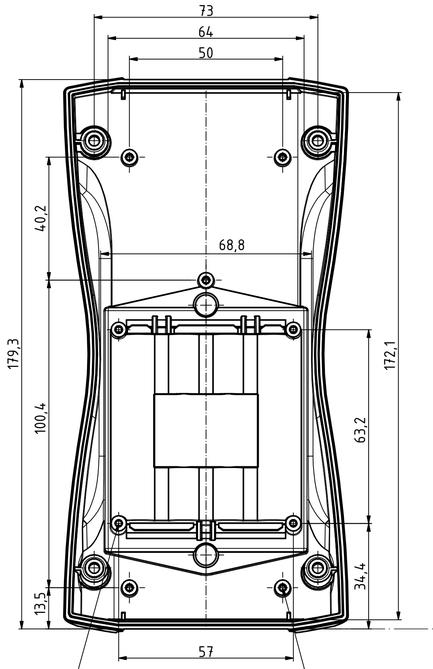

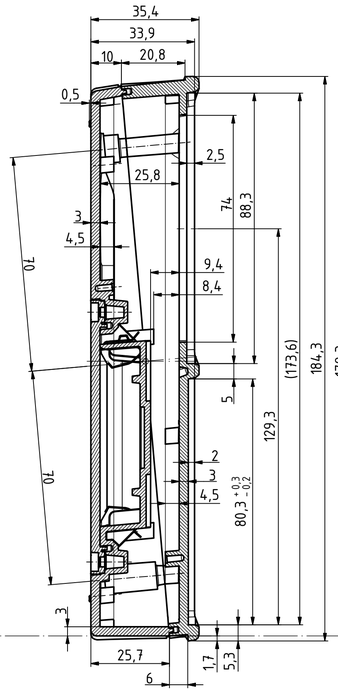

Oberteil von Innen
lid from the inside

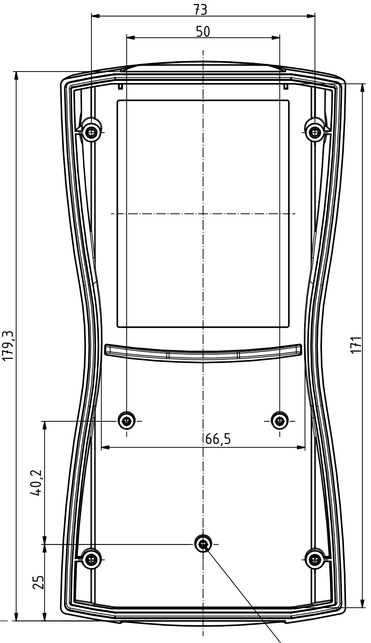

Unterteil von Außen
base from the outside

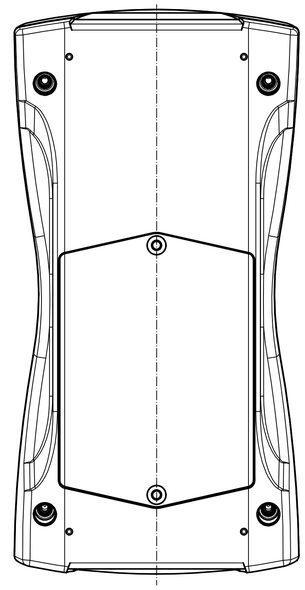

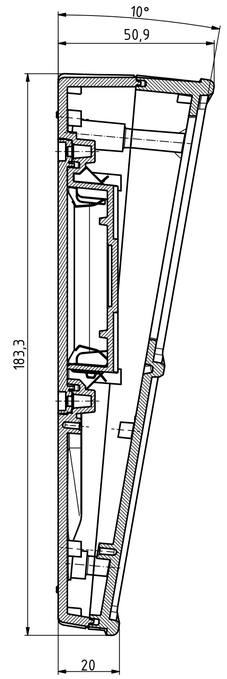

ø2 / 16,2 tief (4x)
ø2 / 16,2 deep (4x)

ø2 / 6 tief (5x)
ø2 / 6 deep (5x)

ø2 / 6 tief (3x)
ø2 / 6 deep (3x)

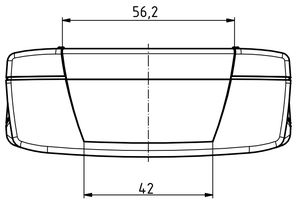

parallel montiert
parallel assembled

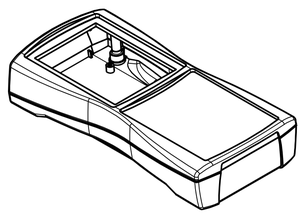

pultförmig montiert
inclined assembled

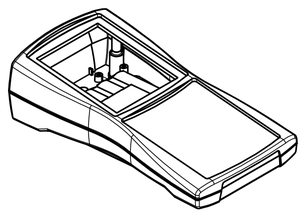

Modell / model	Ausführung / version
BS 701 DIS	IP 40, nicht aufrüstbar auf IP 65 (Batteriefach ohne Dichtung) IP 40, not upgradable to IP 65 (battery compartment without cord seal)
BS 703 DIS	IP 40, aufrüstbar auf IP 65 mit BS 700 DI-D (Batteriefach mit Rundschnurdichtung) IP 40, upgradable to IP 65 by fitting BS 700 DI-D (battery compartment with cord seal)
BS 704 DIS	IP 65 durch integrierte Rundschnurdichtungen, (keine Verwendung mit BS 700 DI-D möglich) IP 65 with integrated cord seal. (Use of BS 700 DI-D is not possible)

Maßstab/
Scale:

Zeichnungs-Nr. / *Drawing-No.:*
1K 5355.083.01

Artikel / *Article:*
BS 701 /703 /704 DIS
Katalogzeichnung
catalogue drawing

A.Nr./ *Alt.No:*
Datum/ *Date:*

BOPLA
A Phoenix Mecano Company

DISK: 2803146.idw
Datum/*Date:* 07.01.2011 KH

"Schutzvermerk nach DIN ISO 16016 beachten" *"Please pay attention to copyright note DIN ISO 16016"*